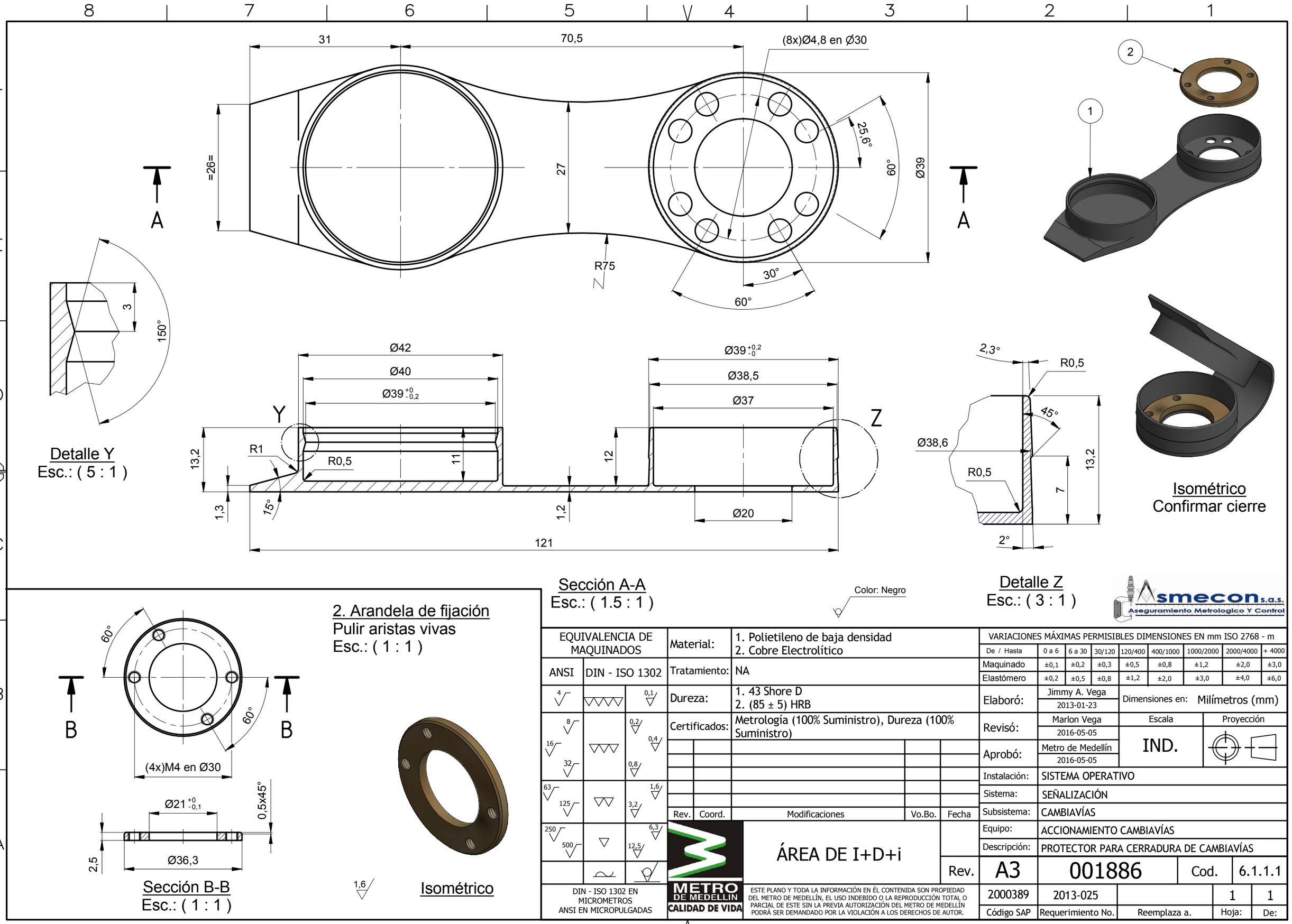

EQUIVALENCIA DE MAQUINADOS		
ANSI	DIN - ISO 1302	
4		0,1
8 / 16 / 32		0,2 / 0,4 / 0,8
63 / 125		1,6 / 3,2
250 / 500		6,3 / 12,5

DIN - ISO 1302 EN MICROMETROS
ANSI EN MICROPULGADAS

Material:	1. Polietileno de baja densidad 2. Cobre Electrolítico
Tratamiento:	NA
Dureza:	1. 43 Shore D 2. (85 ± 5) HRB
Certificados:	Metrología (100% Suministro), Dureza (100% Suministro)

Rev.	Coord.	Modificaciones	Vo.Bo.	Fecha

METRO DE MEDELLIN
CALIDAD DE VIDA

ÁREA DE I+D+i

ESTE PLANO Y TODA LA INFORMACIÓN EN ÉL CONTENIDA SON PROPIEDAD DEL METRO DE MEDELLÍN, EL USO INDEBIDO O LA REPRODUCCIÓN TOTAL O PARCIAL DE ESTE SIN LA PREVIA AUTORIZACIÓN DEL METRO DE MEDELLÍN PODRÁ SER DEMANDADO POR LA VIOLACIÓN A LOS DERECHOS DE AUTOR.

VARIACIONES MÁXIMAS PERMISIBLES DIMENSIONES EN mm ISO 2768 - m

De / Hasta	0 a 6	6 a 30	30/120	120/400	400/1000	1000/2000	2000/4000	+ 4000
Maquinado	±0,1	±0,2	±0,3	±0,5	±0,8	±1,2	±2,0	±3,0
Elastómero	±0,2	±0,5	±0,8	±1,2	±2,0	±3,0	±4,0	±6,0

Elaboró:	Jimmy A. Vega 2013-01-23	Dimensiones en:	Milímetros (mm)
Revisó:	Marlon Vega 2016-05-05	Escala	Proyección
Aprobó:	Metro de Medellín 2016-05-05	IND.	
Instalación:	SISTEMA OPERATIVO		
Sistema:	SEÑALIZACIÓN		
Subsistema:	CAMBIAVÍAS		
Equipo:	ACCIONAMIENTO CAMBIAVÍAS		
Descripción:	PROTECTOR PARA CERRADURA DE CAMBIAVÍAS		

Rev.	A3	001886	Cod.	6.1.1.1
2000389	2013-025		1	1
Código SAP	Requerimiento No.	Reemplaza a.	Hoja:	De:

Formato A3 (420x297) según DIN (476 / 823) ISO 5457